КТ ТРОН	**ТЕХИНФОРМАТОР «КТ ТРОН»**
	№ 4
	Тема: Гидроизоляция мест вводов коммуникаций

Протечки в местах вводов коммуникаций

Места вводов инженерных коммуникаций являются наиболее уязвимым местом для протечек в заглубленных монолитных бетонных, сборных железобетонных и кирпичных конструкциях. Это происходит вследствие того, что большинство материалов, из которых выполнены трубы и гильзы, не имеют достаточной адгезии к бетону. Поэтому вода проникает внутрь помещения в местах стыков « бетон-пластик», «бетон-металл» и т.п.

Гидроизоляция и герметизация мест вводов коммуникаций на стадии строительства

Для герметизации мест вводов коммуникаций применяются гидроизоляционные прокладки или набухающие герметики. В качестве гидроизоляционных прокладок используют различные гидрошнуры, гидрошпонки и пр., изготовленные из гидрофильной резины или бентонитового материала. Технология герметизации мест вводов коммуникаций достаточно проста: перед заливкой бетона по окружности трубы или гильзы монтируются гидроизоляционная прокладка или полоса из набухающего герметика (1 или 2 кольца). Кольца монтируется встык, без нахлеста и разрывов в центре стены. В процессе эксплуатации при контакте с влагой вмонтированные прокладка или герметик начнут разбухать (более чем в 2 раза), перекрывая тем самым путь воде через сопряжение бетона и трубы или гильзы.

Место сопряжения поверхности строительной конструкции и трубы или гильзы необходимо гидроизолировать путем нанесения гидроизоляционного материала повышенной эластичности «КТ трон-10 2К», армированного стеклосеткой. Преимущества материала «КТ трон-10 2К»:

- хорошая адгезия к любым строительным поверхностям, в т.ч. к металлу;
- перекрытие трещин раскрытием до 2 мм за счет высокого коэффициента растяжения;
- стойкость к динамическим нагрузкам.

Технология применения материала «КТ трон-10 2К» изложена ниже.

Гидроизоляция и герметизация мест вводов коммуникаций на стадии ремонта включает несколько этапов.

1. Подготовка поверхности

1.1 Расшить примыкание «труба-стена» с устройством штробы 20×50-60 мм по окружности.

1.2 Обработать полученную штробу водой при помощи водоструйного аппарата высокого давления.

1.3 Устранить, при необходимости, активные протечки и фильтрацию воды материалом «КТ трон-8».

2. Герметизация

2.1 Заполнить по окружности часть штробы набухающим герметиком, согласно инструкции по применению герметика. Герметик наносится внутрь штробы слоем до 20 мм.

2.2 После отверждения герметика оставшуюся часть штробы заполнить по окружности материалом для заделки швов «КТ трон-2». Материал «КТ трон-2» наносится толщиной не менее 30 мм поверх герметика с выведением галтели на трубу.

3. Гидроизоляция

3.1 После твердения материала «КТ трон-2», но не менее чем через 6 часов, нанести послойно материал «КТ трон-10 2К», армированный стеклосеткой. Материал «КТ трон-10 2К» наносится поверх загерметизированой штробы с заходом на поверхность строительной конструкции и на поверхность трубы или гильзы. Общая толщина слоя 2-4 мм.

3.1.1 Первый слой материала тщательно втирать кистью. В невысохший первый слой «втопить» стеклотканевую сетку с ячейкой 5×5 мм.

3.1.2 Второй и последующие слои наносит на уже затвердевший, но не высохший последующий слой. При нормальных условиях (температура 20°С и относительная влажность воздуха не более 70%) второй и последующие слои можно наносить через 4 часа после нанесения предыдущего слоя.

3.1.3 Схема нанесения материала «КТ трон-10 2К» изображена на рисунке 1, где: *а* – раскрой стеклотканевой сетки с ячейкой 5×5 мм; *б* – «втопленная» в слой материала «КТ трон-10 2К» стеклотканевая сетка; *в* – вид эластичного гидроизоляционного покрытия, выполненного из материала «КТ трон-10 2К», армированного стеклосеткой.

Работы с материалами «КТ трон» производить согласно инструкциям по применению!

На рисунке 2 изображена схема гидроизоляции и герметизации мест вводов коммуникаций на стадии ремонта.

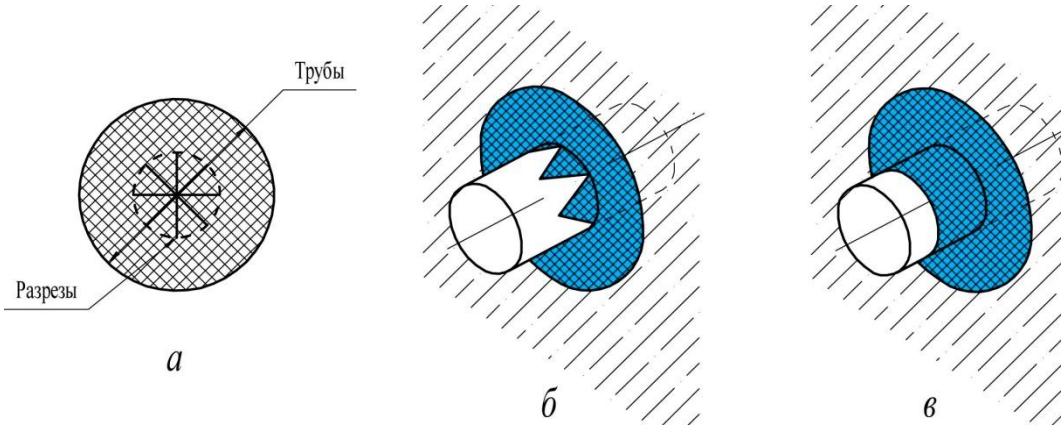

Рисунок 1. Схема нанесения материала «КТ трон-10 2К»

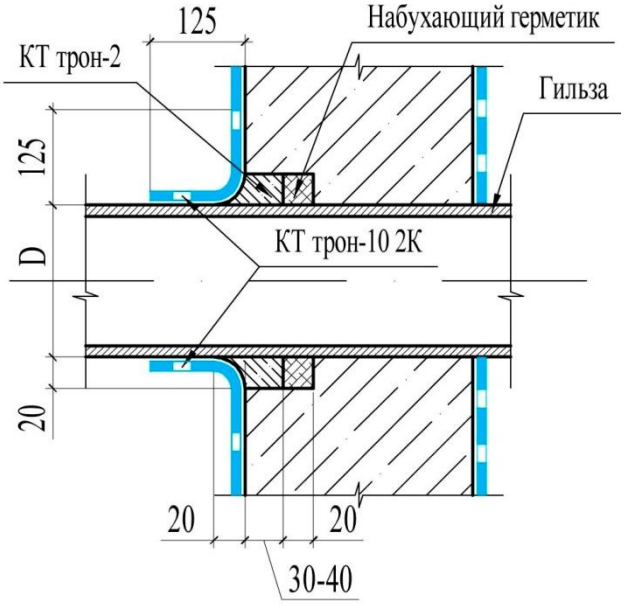

Рисунок 2. Схема гидроизоляции и герметизации мест вводов коммуникаций на стадии ремонта

ООО «Завод КТтрон»
Адрес: ул. Р. Люксембург, 49, офис 800, РФ, 620026
Тел.: +7 (343) 253-60-30 Факс: +7 (343) 253-60-31
zavod@kttron.ru

БОЛЕЕ ПОДРОБНУЮ ИНФОРМАЦИЮ ВЫ МОЖЕТЕ УЗНАТЬ НА САЙТЕ www.kttron.ru